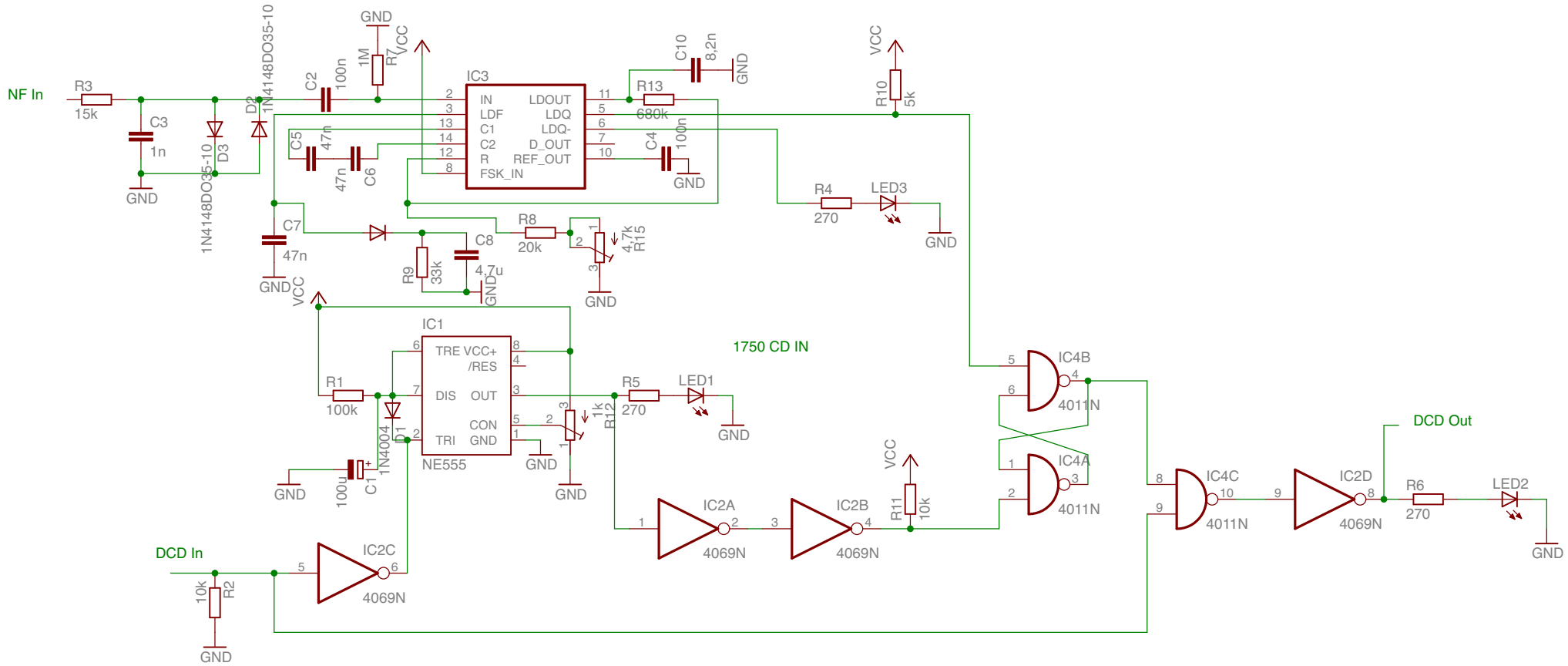

19.05.10 20:42 /Volumes/dl4ste/fh/projekt/projekt afu/1750/timer_flipflop.sch (Sheet: 1/1)